CLS018

01-2020

Abstützelement

Einfach wirkend, max. 350 bar Betriebsdruck

Funktion: Einfach wirkend
Anschlüsse: 1x Drucköl
Betätigung: Hydraulisch gegen Federkraft

EW | 350 bar

Einsatzempfehlungen:

Abstützelemente dienen als variable Unterstützungspunkte, um während der mechanischen Bearbeitung von Werkstücken deren Vibration und Durchbiegung zu verhindern.

Die Einschraub-Bauform ermöglicht den platzsparenden, direkten Einbau in den Vorrichtungskörper. Die Hydraulikölzufuhr erfolgt über gebohrte Kanäle. Die Abstützelemente müssen immer so ausgelegt sein, dass auftretende Belastungs- und Spannkräfte mit ausreichend Reserve aufgenommen werden.

DETAILS

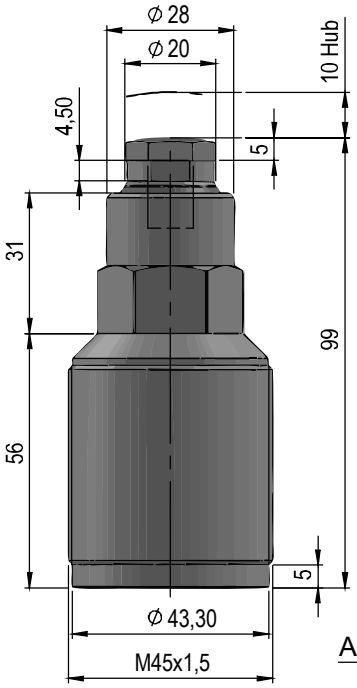

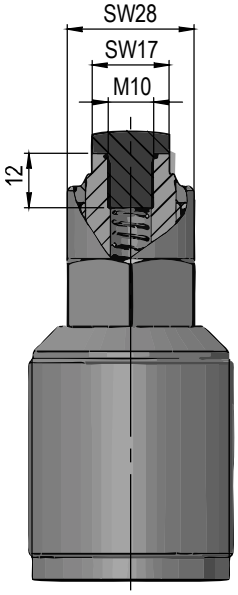

Anstellkolben

Drucköl-Klemmung

Prinzip

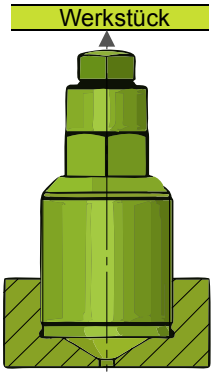

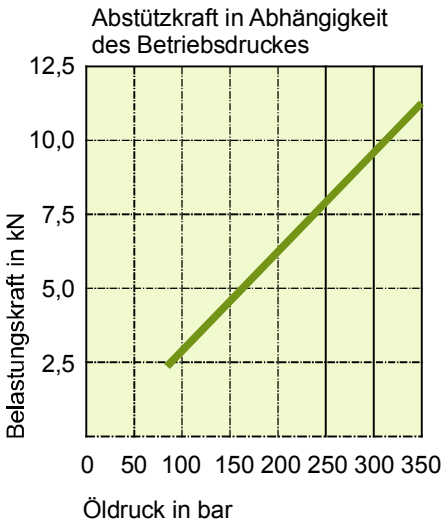

Technische Daten	Einheit	Wert
Abstützbolzen Durchmesser	mm	20
Hub	mm	10
Empfohlener Volumenstrom	l/min	1-2
Federkraft Anstellfeder	N	10-25
Min. Betriebsdruck	bar	80
Max. Betriebsdruck	bar	350
Setzverhalten unter Last max.	mm	0,025
Elastische Längenänderung max.	mm	0,025
Empfohlenes Anzugsmoment	Nm	35
Max. Betriebstemperatur	°C	80
Artikelnummer		**IWS20-001**

Aufnahmekontur

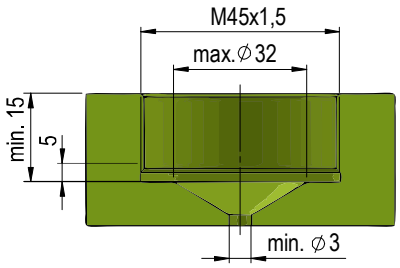

Kontakt

iNOSOL GmbH
Frankfurter Str. 18
35315 Homberg/Ohm (Germany)

web: www.inosol.solutions
email: info@inosol.solutions
tel.: (+49) 6633 / 368 95 25

© iNOSOL 35315 Homberg/Ohm - Germany